# Novedades en Memorias para HPE ProLiant Gen10

Optimice sus Servidores HPE

Hewlett Packard
Enterprise

# HPE Server SmartMemory para la gran empresa

HPE Smart Memory proporciona la máxima fiabilidad y rendimiento, y ofrece un retorno más rápido de su inversion mientras gestiona la carga de trabajo en expansion

**HPE SmartMemory**
Gen10 DDR4-2666

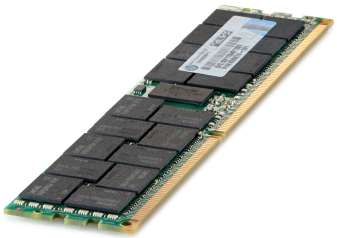

**Compatible con:**
HPE ProLiant Blade, 100/300/500, Apollo y las soluciones Integrity y Synergy

## Perfecto para:

Cargas de trabajo que incluyan: Virtualización, Big data, analytics, CRM, ERP y VDI

## Principales características:

**Más rápida, tolerancia a errores:*** supervisa y corrige los fallos del dispositivo DRAM, mientras permite que la memoria restante funcione a toda velocidad

• La tecnología Avanzada de Detección de Errores de HPE identifica problemas que pueden causar errores no corregibles y tiempos de inactividad no planificados, antes de que sucedan.

• **2666 MT/s** de velocidad de transferencia de datos. La velocidad de la memoria es un 66% más rápido que con 2400 MT/s, aumentando el rendimiento de las aplicaciones de memoria intensiva.

• Capacidad de memoria total sin precedentes con opciones RDIMM y LRDIMM de alta capacidad

* Los textos en negrita son mejoras de las características de Gen10 respecto a la generación anterior

Más información:
**hpe.com/es/es/servers/memory.html**

# HPE Server SmartMemory para Pymes

Soluciones de memoria fiables para los clientes que buscan una mejora en el  rendimiento de memoria y en las características, a un precio asequible.

**HPE SmartMemory**
Gen10 DDR4-2666

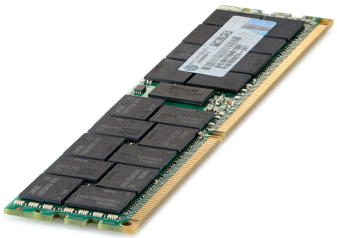

**Compatible con:**
HPE ProLiant DL10 Gen10, DL100 Gen10, ML10 Gen10, ML100 Gen10 y plataformas de Microserver

## Perfecto para:

• Las pequeñas y medianas empresas que buscan el rendimiento y las características adecuadas a un precio asequible.

• Las cargas de trabajo incluyen: Alojamiento compartido, aplicaciones web, distribución de contenido y propósito de cálculo general.

• Memoria optimizada para servidores HPE 10/100 Soluciones Rack & Tower.

## Principales características:

• La memoria de Código de Corrección de Errores (ECC) protege el negocio de la pérdida de datos y del tiempo de inactividad del sistema.

• Niveles standard de velocidad con la tranquilidad que proporciona trabajar con HPE.

• 2666 MT/s de velocidad de transferencia de datos. La velocidad de la memoria es un 66% más rápido que con 2400 MT/, aumentando el rendimiento de las aplicaciones de memoria intensiva.

• Posibilidad de escoger entre capacidades de 8GB y 16GB que le permitirán adaptarse y crecer para satisfacer sus cambiantes necesidades comerciales.

* Los textos en negrita son mejoras de las características de Gen10 respecto a la generación anterior

Más información:
**hpe.com/es/es/servers/memory.html**

# Configuraciones de Memoria Gen9 vs Gen10

**Gen9 (3SPC)**
DL360/DL380/ML350/DL560 ...
**CPU 4 Canales de Memoria**

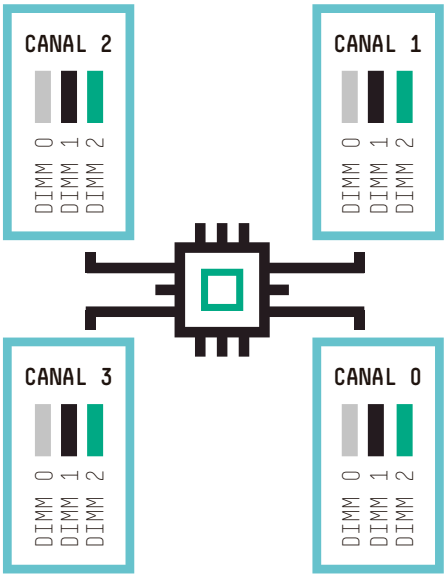


**Gen9 (2SPC)**
BL460c/XL230 ...
**CPU 4 Canales de Memoria**

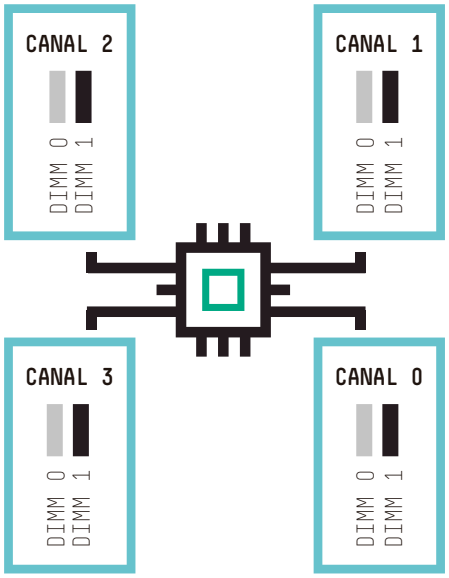


**Gen10 (2SPC)**
DL360/DL380/ML350/DL560 ...
**CPU 6 Canales de Memoria**

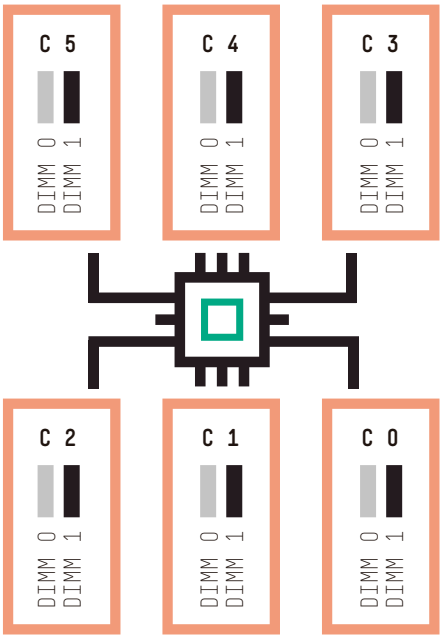


**Gen10 (2SPC)**
BL460c/XL230k ...
**CPU 6 Canales de Memoria**

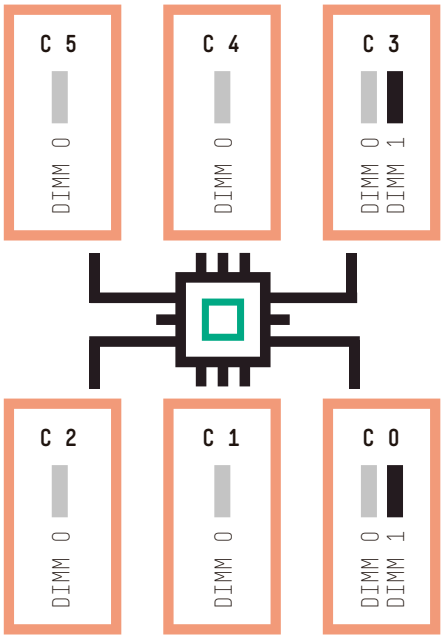


Más información:
**hpe.com/es/es/servers/memory.html**

# HPE NVDIMM 16GB

Los módulos HPE NVDIMM de 16 GB son perfectos para gestionar cualquier carga de trabajo limitada por cuellos de botella provocados por el almacenamiento de datos.

## Reducción de licencias de software

hasta un **50% de reducción** en el licenciamiento de software basado en núcleos

## Escritura caché

hasta **2x más rápido** con NVDIMM que con SSDs NVMe

## Reduce los cuellos de botella provocados por el almacenamiento de bases de datos

Hasta **4x más rápido** y mejor uso de la CPU con almacenamiento direccionable por bytes

**Sign up for updates**

Rate this document

Hewlett Packard Enterprise

© Copyright 2017 Hewlett Packard Enterprise Development LP. La información incluida en el presente documento se puede modificar sin previo aviso. Las únicas garantías de los productos y servicios de HPE figuran en las declaraciones expresas de garantía que se incluyen con los mismos. Ninguna información incluida en el presente documento deberá ser considerada como una garantía adicional. HPE no se hace responsable de las omisiones ni de los errores técnicos o de edición que pueda contener este documento.Microsoft, Skype y Windows son marcas registradas de Microsoft Corporation en EE.UU.